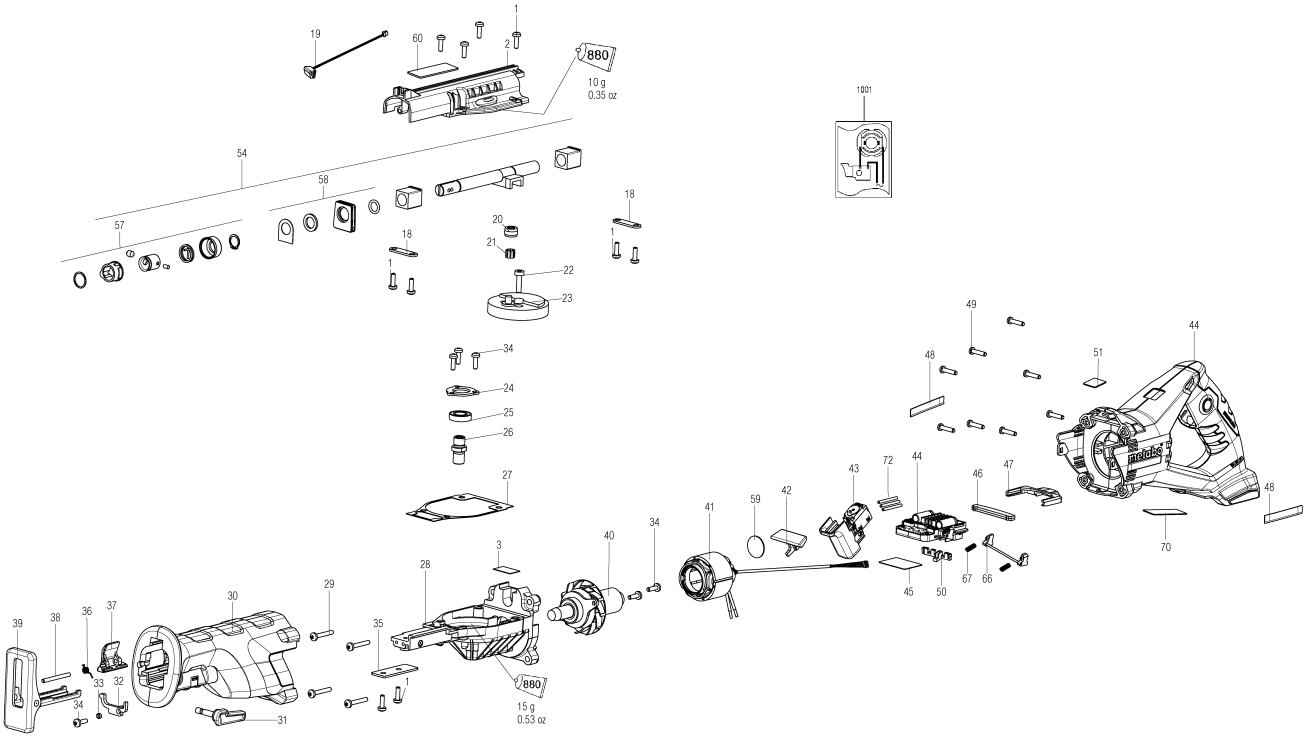
880
10 g
0.35 oz
1001
880
15 g
0.53 oz

Position	Anzahl	Typennummer	Bezeichnung	PG
1	10	341723560	Linsenschraube	11
2	1	343448930	Getriebedeckel	20
3	1	344114180	Dichtung	11
18	2	341167110	Abdeckleiste	11
19	1	343087600	LED-Modul	17
20	1	341167120	Huelse	15
21	1	320054600	Nadellager	17
22	1	341704970	Zylinderschraube mikroverkapselt	11
23	1	316098780	Tellerrad	25
24	1	341213090	Lagerdeckel	11
25	1	143116060	Rillenkugellager, 12x24x6	17
26	1	341213080	Welle	16
27	1	344114170	Dichtung	11
28	1	316098770	Getriebegehaeuse	25
29	4	141124880	Linsenblechschraube	11
30	1	344102240	Abdeckung	25
31	1	343448380	Spannhebel	14
32	1	343448920	Halter	11
33	1	341213490	Distanzstueck	11
34	6	141110540	Lins.Schr. mikrov.Bl	11
35	1	339149290	Grundplatte	11
36	1	339149310	Spannfeder	11
37	1	343448390	Spannhebel	13
38	1	341519760	Stift	11
39	1	316097970	Anschlag vollst.	21
40	1	310013150	Anker vollst.,18V	36
41	1	311013190	Stator vollst.	34
42	1	343412010	Umschalter	12
43	1	343412160	Elektronikschalter	22
44	1	316080370	Elektronikeinheit mit Griff vollst.	51
45	1	338072160	Leistungsschild 02267000 SSE 18 LTX BL	12
46	1	344102140	Gummipuffer	11
47	1	343447510	Arretierschieber	11
48	1	338131200	Typenschild SSE 18 LTX BL, 02267XXX	12
49	8	141116020	Linsenblechschraube	12
50	1	343447010	Einlegeteil	11
51	1	338129960	Hinweisschild CAS 18x18 PMMA	12
54	1	316098790	Stoessel vollst.	34
57	1	316069740	Quickaufnahme vollst.	25
58	1	316069750	Stoessel Dichtung vollst.	13
59	1	339011530	GEWEBEAUFKLEBER (unbedruckt)	12
60	1	344000470	Schwamm	11
66	1	316066720	Verriegelung vollst.	14
67	2	342004180	Druckfeder	11
70	1	338121950	Hinweisschild Warning 50 x 16	11
72	3	341213440	Schrumpfschlauch	11
880	1	344131280	Dose Fett 50Gr 1,8Oz	25
1001	1	338510500	Verdrahtungsplan	

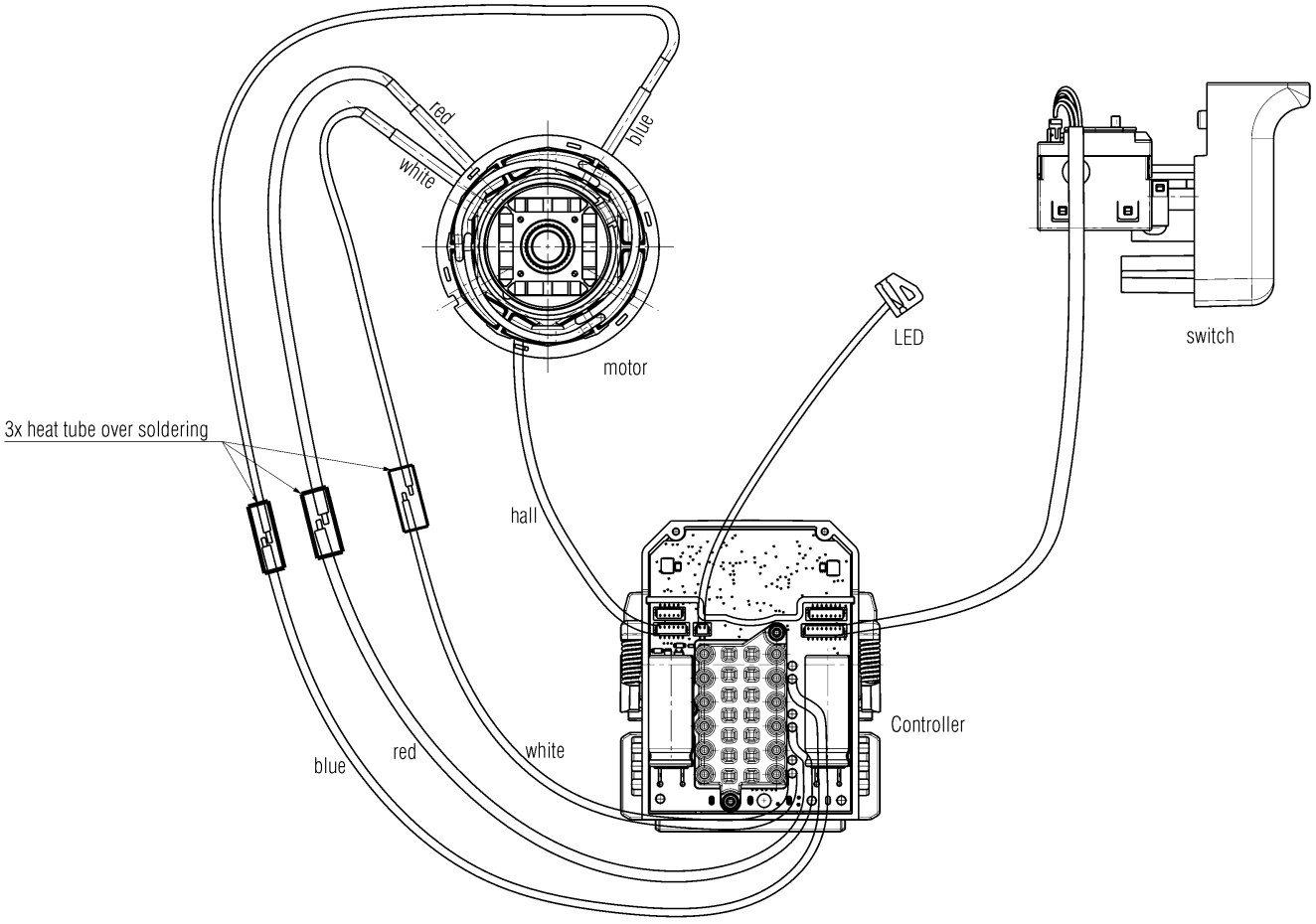
red
white
blue
motor
LED
switch
3x heat tube over soldering
hall
Controller
blue
red
white