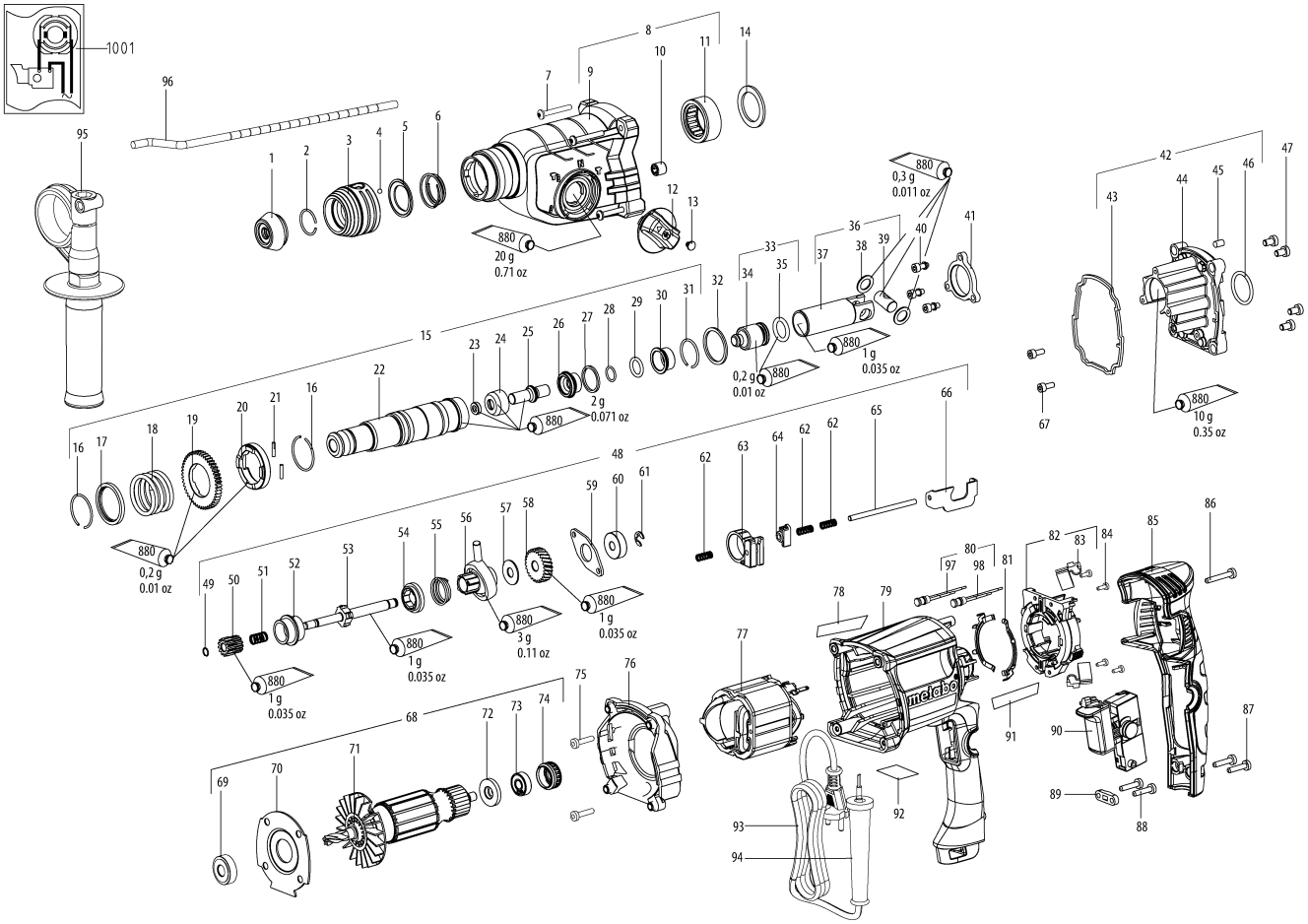
1001
880
20 g
0.71 oz
880
0,3 g
0.011 oz
880
1 g
0.035 oz
880
0,2 g
0.01 oz
880
2 g
0.071 oz
880
10 g
0.35 oz
880
0,2 g
0.01 oz
880
1 g
0.035 oz
880
3 g
0.11 oz
880
1 g
0.035 oz
880
1 g
0.035 oz
metabo

Position	Anzahl	Typennummer	Bezeichnung	PG
1	1	344103030	Gummikappe	11
2	1	141181780	SPRENGRING	11
3	1	343455830	Verstellring	14
4	1	143115330	Kugel	11
5	1	339008430	Scheibe	11
6	1	342010870	Druckfeder	11
7	1	141123940	Linsenblechschraube	11
8	1	316074450	Getriebegehaeuse vorne vollst.	27
12	1	316074460	Schaltknopf vollst.	15
13	1	343455930	Plombe	11
14	1	339008200	Scheibe	13
15	1	316074550	Bohrhuelse vollst.	41
32	1	339008440	Scheibe	11
33	1	316074560	Schlaeger vollst.	20
36	1	316074570	Erregerbuchse vollst.	21
40	1	341705720	Linsenschraube	11
41	1	341006940	Lagerring	14
42	1	316074620	Getriebegehaeuse hinten vollst.	25
47	1	341720430	Zylinderschraube	11
48	1	316074630	Zwischenwelle vollst.	38
67	1	141113590	Zylinderschraube	12
68	1	310013620	Anker vollst.,230V	34
75	1	141123490	Linsenblechschraube	11
76	1	343456030	Zwischenflansch	11
77	1	311013690	Feldpaket m.Wickl.,230 V	25
78	1	338134840	Typenschild 01708XXX KHE 2245	12
79	1	315015200	Motorgehaeuse	23
80	1	343255360	Funkentstoerdrossel,230V	11
81	1	342023960	Blattfeder	11
82	1	316073230	Kohlehaltermodul 230V - V-El. 850W	21
83	1	316073240	Kohlebürstensatz	14
84	1	341721690	Schraube	11
85	1	343456020	Handgriffdeckel	19
86	1	141116020	Linsenblechschraube	12
87	1	141116020	Linsenblechschraube	12
88	1	341721680	Sechskantschraube	11
89	1	343456400	Kabelschelle	11
90	1	343412780	Elektronikschalter ohne Stellrad,230V	25
91	1	338134840	Typenschild 01708XXX KHE 2245	12
92	1	338077510	Leistungsschild 01708000 KHE 2245	11
93	1	344486730	Kabel m.CEE-Stecker	26
94	1	344104000	Kabelschutz	11
95	1	314000630	Haltegriff vollst.	25
96	1	341511630	Tiefenanschlag	16
880	1	344131460	Spezialfett	23
1001	1	338510720	Verdrahtungsplan	