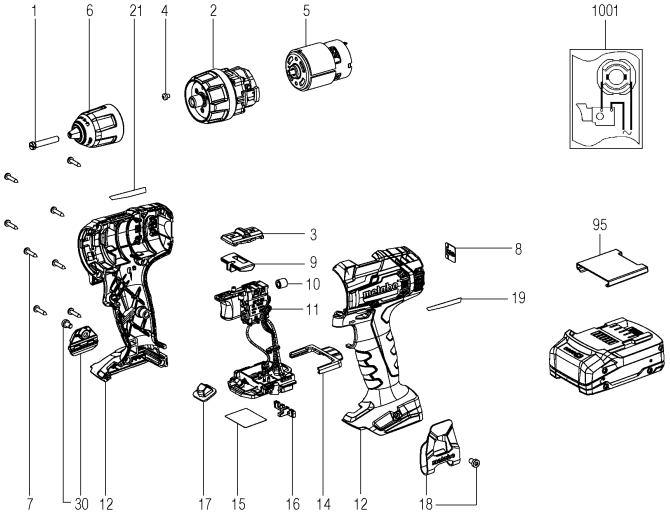
1
6
21
4
2
5
1001
3
9
10
11
8
19
95
7
30
12
17
15
16
14
12
18

Position	Anzahl	Typennummer	Bezeichnung	PG
1	1	341705050	Zylinderschraube	11
2	1	316075060	Getriebe vollst.	30
3	1	316075920	Schaltschieber vollst.	13
4	1	341705450	Linsenkopfschraube	11
5	1	316075100	Motor vollst.	29
6	1	301010660	Bohrfutter	24
7	8	141113180	Linsenblechschraube	11
8	1	338129960	Hinweisschild CAS 18x18 PMMA	12
9	1	343410580	Schalter,R+L	11
10	1	143160140	Ferritring	12
11	1	343413070	Elektronikschalter,18 V	29
12	1	316079930	Gehaeuse m.Deckel	26
14	1	343447510	Arretierschieber	11
15	1	338079930	Leistungsschild 14051000 BS 18 L	12
16	1	343447010	Einlegeteil	11
17	1	343083380	Abdeckung LED Lampe	13
18	1	339137270	Haken	13
19	1	338135980	Typenschild links 14051000 BS 18 L	12
21	1	338139310	Typenschild rechts 14051000 BS 18 L	12
30	1	343448690	Bit-Depot 18 V	13
95	1	343439680	Abdeckkappe	11
880	0	136013560	Spezialfett	
1001	1	338506330	Verdrahtungsplan	

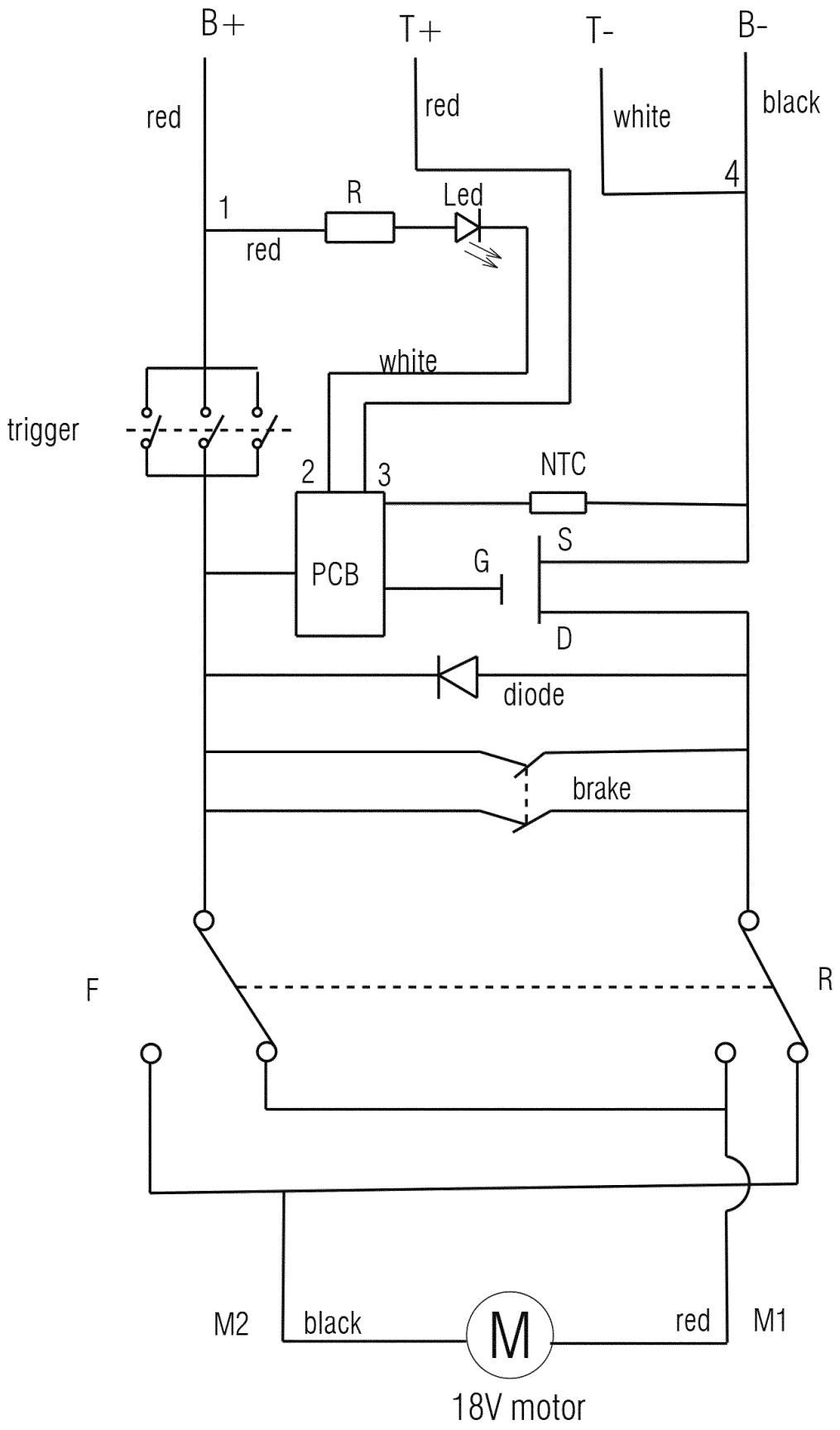
B+
T+
T-
B-
red
red
white
black
4
1
R
Led
red
white
trigger
2
3
NTC
PCB
G
S
D
diode
brake
F
R
M2
black
M
red
M1
18V motor