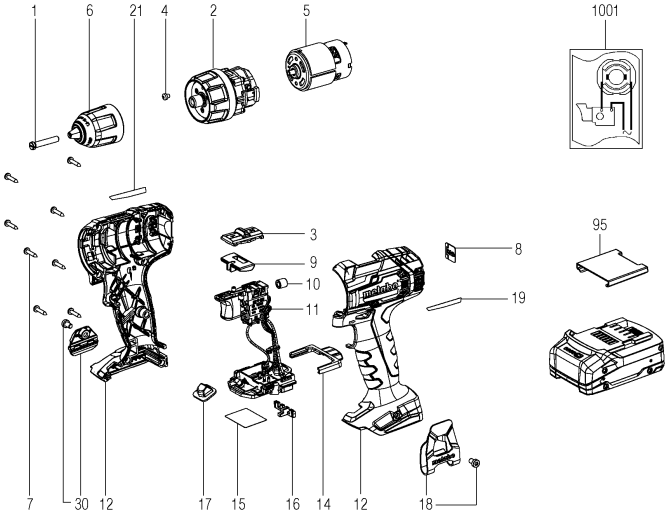
1
6
21
4
2
5
1001
3
9
10
11
8
19
95
7
30
12
17
15
16
14
12
18

Position	Quantité	Référence	Désignation	PG
1	1	341705050	Vis a tete cylindrique	11
2	1	316075060	Engrenages cpl.	30
3	1	316075920	Curseur de commande complet	13
4	1	341705450	Vis a tete bombee	11
5	1	316075100	Moteur complet	29
6	1	301010660	Mandrin autoserrant	24
7	8	141113180	Vis tole avec tete bombee	11
8	1	338129960	Plaque indicatrice, CAS	12
9	1	343410580	Interrupteur,R+L	11
10	1	143160140	Toroidal Ferrite	12
11	1	343413070	Interrupteur electronique 18 V	29
12	1	316079930	Carter a.couvercle	26
14	1	343447510	Curseur de commande	11
15	1	338079930	Plaque signaletique	12
16	1	343447010	Piece d'insertion	11
17	1	343083380	LED lense	13
18	1	339137270	Hook	13
19	1	338135980	Plaque d'identite	12
21	1	338139310	Plaque d'identite	12
30	1	343448690	Support en bout	13
95	1	343439680	Chapeau	11
880	0	136013560	graisse speciale	
1001	1	338506330	Schema de branchement	

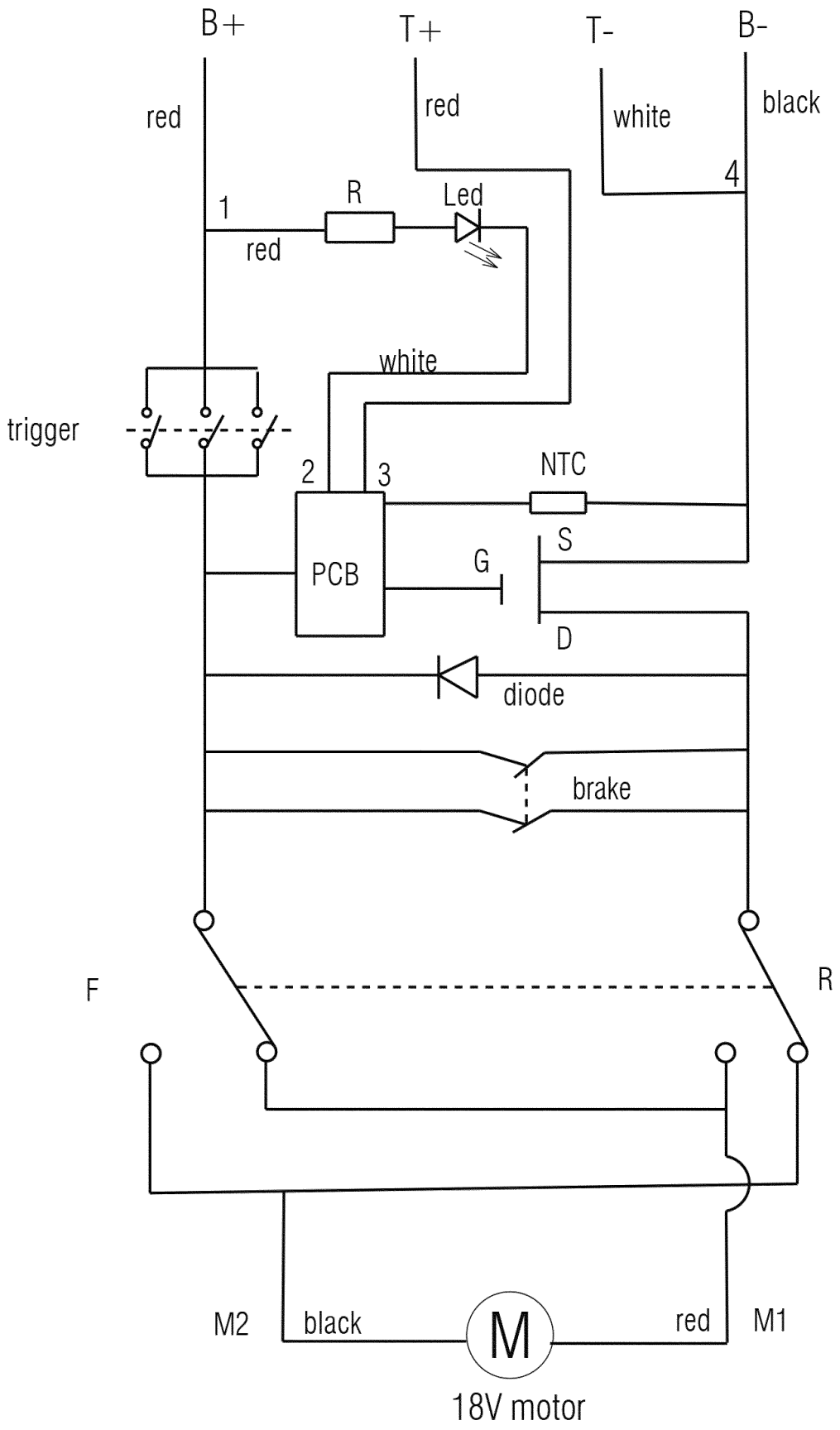
B+
T+
T-
B-
red
red
white
black
4
1
R
Led
red
white
trigger
2
3
NTC
PCB
G
S
D
diode
brake
F
R
M2
black
M
red
M1
18V motor