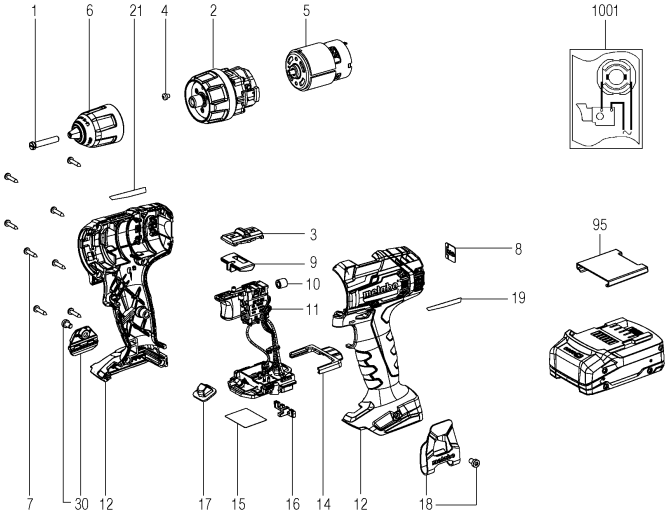
1
6
21
4
2
5
1001
3
9
10
11
8
19
95
7
30
12
17
15
16
14
12
18

Positie	Aantal	Typenummer	Omschrijving	PG
1	1	341705050	Cilinderkopschroef	11
2	1	316075060	Aandrijving compl.	30
3	1	316075920	Schakelschuif compl.	13
4	1	341705450	Lenskopschroef	11
5	1	316075100	Motor compl.	29
6	1	301010660	Boorhoudersleutel	24
7	8	141113180	Schroef	11
8	1	338129960	Aanduidingsplaatje, CAS	12
9	1	343410580	Schakelaar,R+L	11
10	1	143160140	Ferritring	12
11	1	343413070	Elektronische schakelaar 18 V	29
12	1	316079930	Huis m.deksel	26
14	1	343447510	Vastzetschuif	11
15	1	338079930	Typeplaatje	12
16	1	343447010	Inlegelement	11
17	1	343083380	LED Lamp	13
18	1	339137270	Haken	13
19	1	338135980	Typeplaatje	12
21	1	338139310	Typeplaatje	12
30	1	343448690	Bit-depot	13
95	1	343439680	Afdekkap	11
880	0	136013560	Speciaal vet	
1001	1	338506330	Aansluitschema	

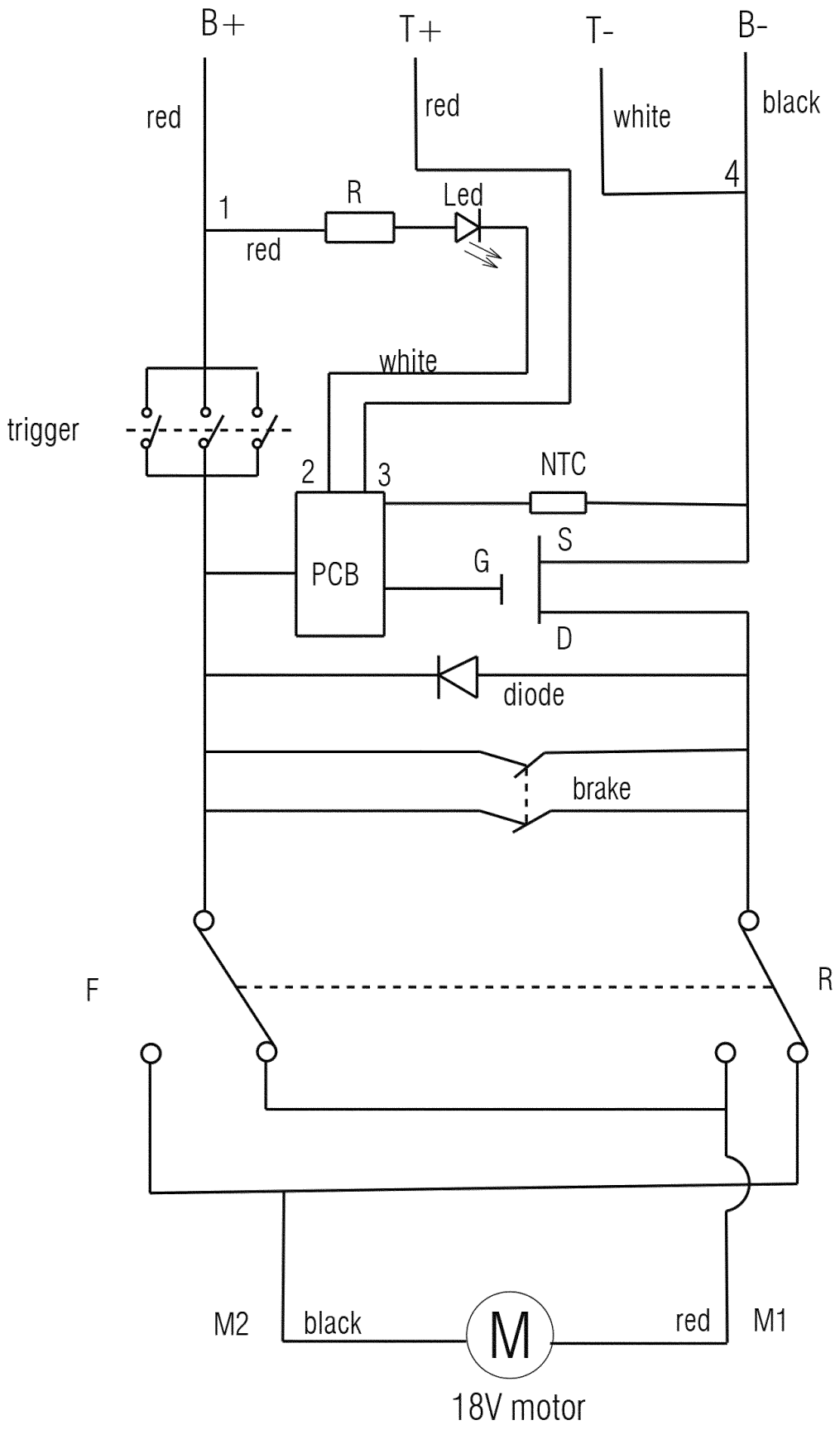
B+
T+
T-
B-
red
red
white
black
4
1
R
Led
red
white
trigger
2
3
NTC
PCB
G
S
D
diode
brake
F
R
M2
black
M
red
M1
18V motor