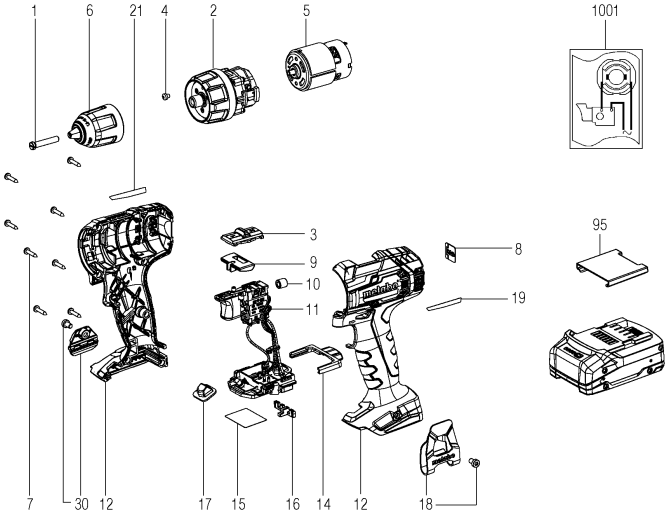
1
6
21
4
2
5
1001
3
9
10
11
8
19
95
7
30
12
17
15
16
14
12
18

| Pozycja | Ilość | Numer urządzenia | Opis | PG |
|---|---|---|---|---|
| 1 | 1 | 341705050 | SRUBA | 11 |
| 2 | 1 | 316075060 | PRZEKLADNIA KOMPL. | 30 |
| 3 | 1 | 316075920 | SUWAK WYLACZNIKA Kompl. | 13 |
| 4 | 1 | 341705450 | WKRET | 11 |
| 5 | 1 | 316075100 | SILNIK Kompl. | 29 |
| 6 | 1 | 301010660 | UCHWYT WIERTARSKI | 24 |
| 7 | 8 | 141113180 | BLACHOWKRET SOCZEWKOWY | 11 |
| 8 | 1 | 338129960 | TABLICZKA INFORMACYJNA, CAS | 12 |
| 9 | 1 | 343410580 | WYLACZNIK,R+L | 11 |
| 10 | 1 | 143160140 | Ferritring | 12 |
| 11 | 1 | 343413070 | WYLACZNIK ELEKTRONICZNY 18 V | 29 |
| 12 | 1 | 316079930 | OBUDOWA Z POKRYWA | 26 |
| 14 | 1 | 343447510 | BLOKADA | 11 |
| 15 | 1 | 338079930 | TABLICZKA ZNAMIONOWA | 12 |
| 16 | 1 | 343447010 | WPUST | 11 |
| 17 | 1 | 343083380 | LED Lampka | 13 |
| 18 | 1 | 339137270 | Haken | 13 |
| 19 | 1 | 338135980 | SZYLD | 12 |
| 21 | 1 | 338139310 | SZYLD | 12 |
| 30 | 1 | 343448690 | UCHWYT BITOW | 13 |
| 95 | 1 | 343439680 | POKRYWA | 11 |
| 880 | 0 | 136013560 | SMAR SPECJALNY | |
| 1001 | 1 | 338506330 | SCHEMAT OKABLOWANIA | |

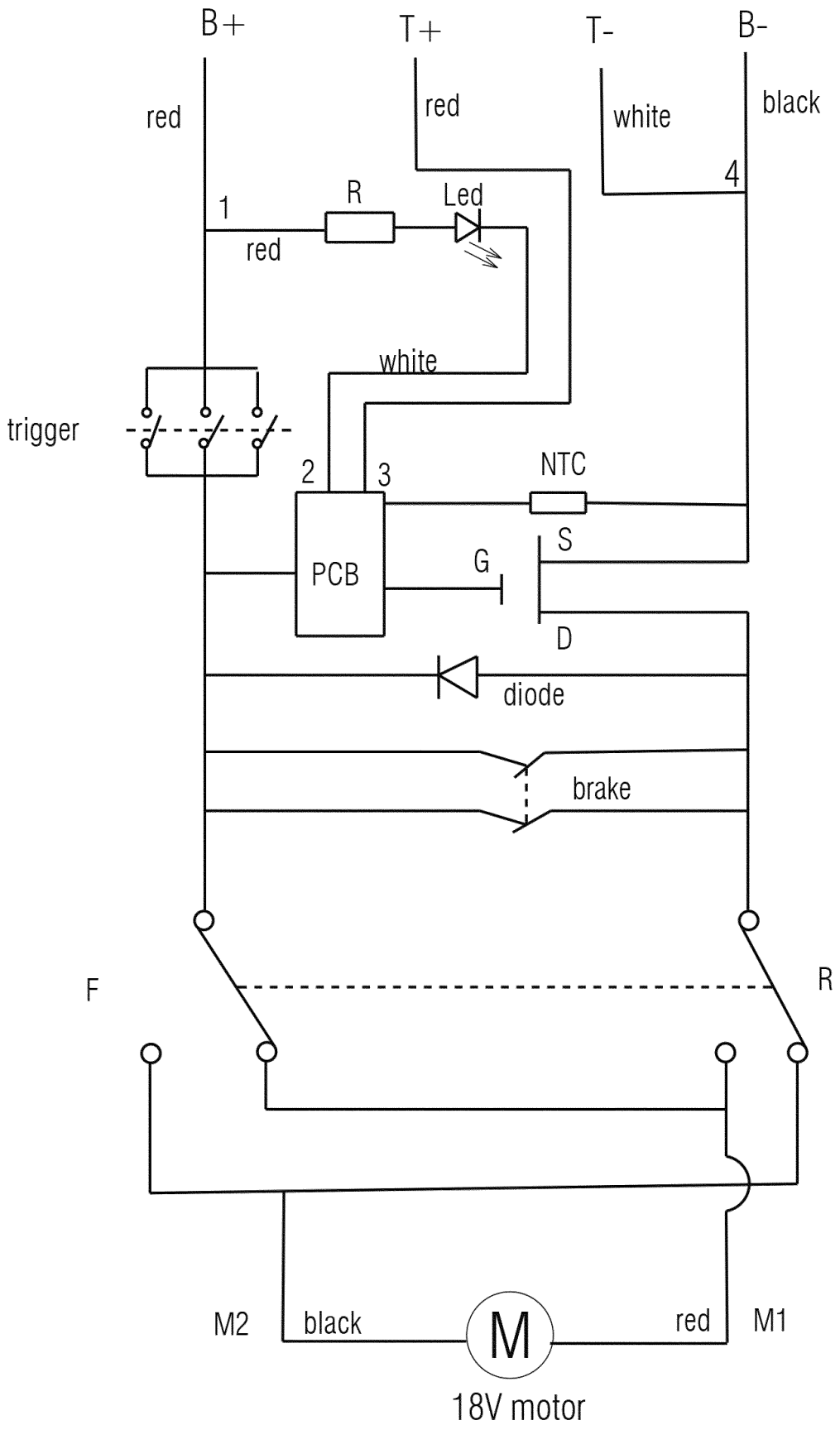
B+
T+
T-
B-
red
red
white
black
4
1
R
Led
red
white
trigger
2
3
NTC
PCB
G
S
D
diode
brake
F
R
M2
black
M
red
M1
18V motor